C122.A89.150
Lenkrollen mit Feststeller
Schwere Apparaterolle

EAN 4021885110604



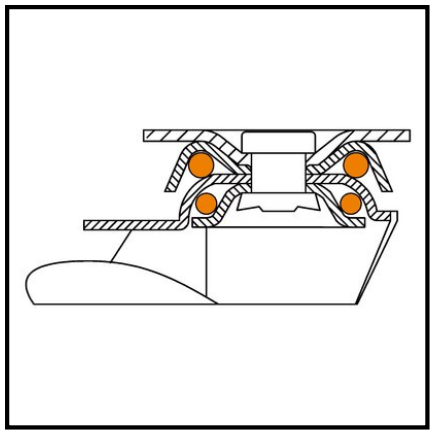

Technische Daten

Ø Rad	150 mm
Tragkraft	100 kg
Lauffläche	thermoplastischer Gummi grau, elektrisch leitfähig
Bauhöhe	188 mm
Lager	Kugellager
Radbreite	32 mm
Radkörper	Kunststoff
Ausladung	45 mm
Stift/Zapfen	* mm
Befestigung	Zapfen
Verpackungsmenge	1

Rollwiderstand	●●●●●
Verschleißbeständigkeit	●●●●
Bodenschonung	●●●

Copyright 10.03.2026 **BS Rollen GmbH** www.bs-rollen.com

Abbildungen, Zeichnungen, Maße usw. sind Veränderungen unterworfen und deshalb unverbindlich.