C40.75.20
Räder
Polyurethanrad

EAN 4021885030438



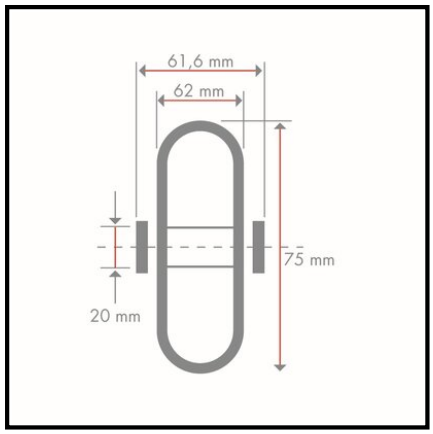

Technische Daten

Ø Rad	75 mm
Tragkraft	470 kg
Lauffläche	Guss-Polyurethan 95 +/- 3 Shore A
Lager	Kugellager
Radbreite	62 mm
Nabenlänge	61,6 mm
Radkörper	Stahl
Ø Achsloch/Bohrung	20 mm
Kugellagertyp	6204-Z
Verpackungsmenge	1

Rollwiderstand	●●●●●
Verschleißbeständigkeit	●●●●●
Bodenschonung	●●

Copyright 10.03.2026 **BS Rollen GmbH** www.bs-rollen.com

Abbildungen, Zeichnungen, Maße usw. sind Veränderungen unterworfen und deshalb unverbindlich.