C45.85.20B
Räder
Polyamidrad

EAN 4021885031565



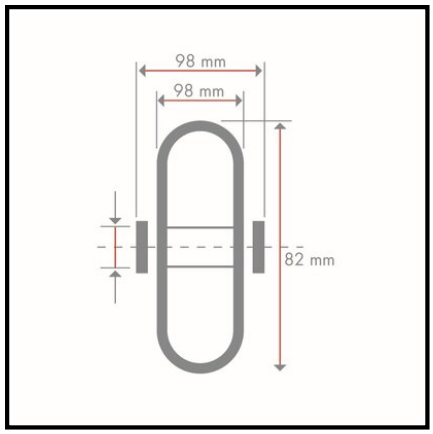

Technische Daten

Ø Rad	85 mm
Tragkraft	1000 kg
Lauffläche	Polyamid
Lager	Kugellager
Radbreite	100 mm
Nabenlänge	100 mm
Radkörper	Polyamid
Kugellagertyp	6204-Z
Ø Achsloch/Bohrung	20 mm
Verpackungsmenge	1

Rollwiderstand	●●●●●
Verschleißbeständigkeit	●●●●●
Bodenschonung	●

Copyright 10.03.2026 **BS Rollen GmbH** www.bs-rollen.com

Abbildungen, Zeichnungen, Maße usw. sind Veränderungen unterworfen und deshalb unverbindlich.