S63-A12-219-249
Tragrollen
Tragrollen Kunststoffrohr blau

EAN 4021885111502

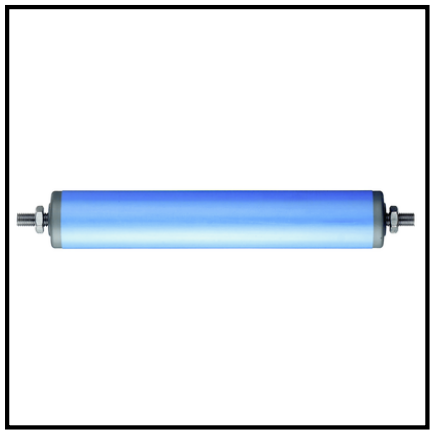

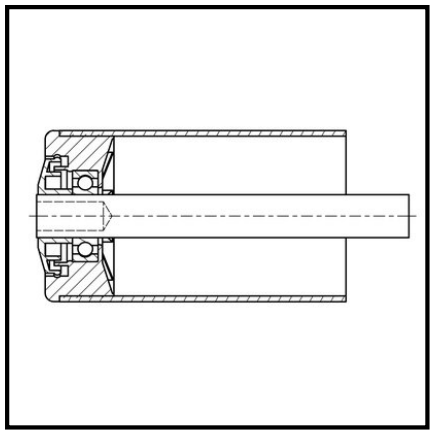

Technische Daten

Ø Rohr-Außen	63x3 mm
Einbaulänge	219 mm
Tragkraft	140 kg
Achsvarianten	A12 mm
Rollenlänge	200 mm
Achslänge	249 mm
Verpackungsmenge	1

Copyright 11.03.2026 **BS Rollen GmbH** www.bs-rollen.com

Abbildungen, Zeichnungen, Maße usw. sind Veränderungen unterworfen und deshalb unverbindlich.