C81.153
Roues
Roue en fonte

EAN 4021885087876



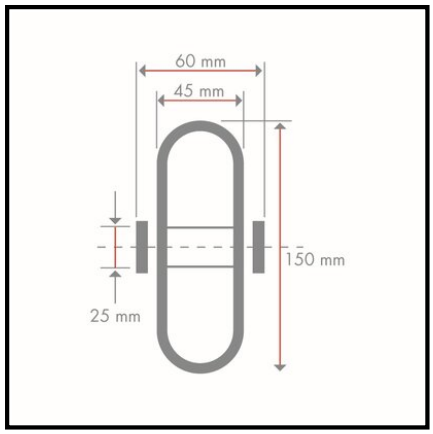

Données techniques

Ø roue	150 mm
Capacité de charge	600 kg
Matière du bandage	Fonte
Roulement	Roulement à billes
Largeur de roue	45 mm
Longueur du moyeu	60 mm
Corps de roue	Fonte
Ø alésage de la roue	25 mm
Quantité d'emballage	1

Résistance au roulement	●●●●●
Résistance à l'usure	●●●●●
Protection du sol	●

Copyright 08.09.2026 **BS Rollen GmbH** www.bs-rollen.com

Les illustrations, dessins, dimensions, etc. sont sujets à modification et ne sont donc pas contractuels.