E33.030
Kugelrollen
Kugelrollen

EAN 4021885060350

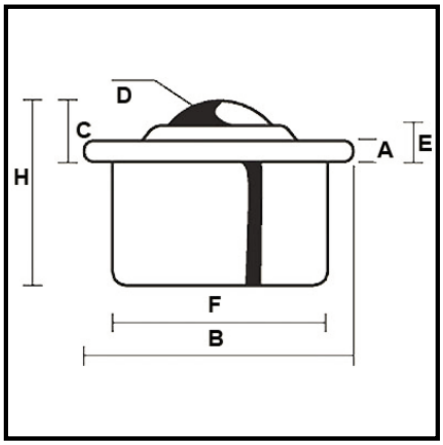

Technische Daten

Tragkraft	190 kg
Material der Kugeln	Stahl
Gehäuse	Stahl
D mm	30 mm
F	45 mm
B	55 mm
C	13.8 mm
H	37 mm
A	4 mm
E	8.3 mm

Copyright 13.03.2024 **BS Rollen GmbH** www.bs-rollen.de

Abbildungen, Zeichnungen, Maße usw. sind Veränderungen unterworfen und deshalb unverbindlich.