L410.C10.080
Bockrollen
Transportrolle

EAN 4021885076511



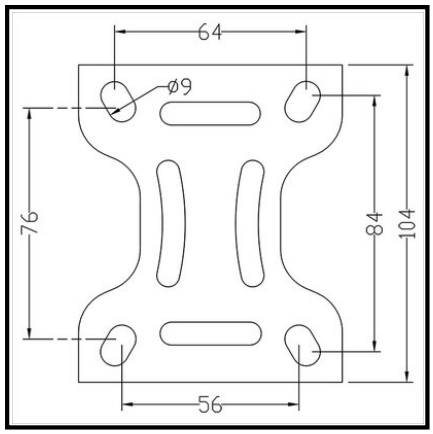

Technische Daten

Ø Rad	80 mm
Tragkraft	120 kg
Lauffläche	Prothane® Guss-Polyurethan 95 +/-3 Shore A
Bauhöhe	105 mm
Lager	Kugellager
Schraublochentfernung	84x64/76x56 mm
Plattengröße	104x80 mm
Radbreite	20 mm
Radkörper	Guss
Ø Schraubloch	9 mm
Befestigung	Anschraubplatte
Verpackungsmenge	1

Rollwiderstand	●●●●●
Verschleißbeständigkeit	●●●●●
Bodenschonung	●●

Copyright 03.11.2026 **BS Rollen GmbH** www.bs-rollen.com

Abbildungen, Zeichnungen, Maße usw. sind Veränderungen unterworfen und deshalb unverbindlich.