B26.125
Räder
Polyurethanrad

EAN 4021885094560

Technische Daten

Ø Rad	125 mm
Tragkraft	230 kg
Lauffläche	Polyurethan rot 98 +/-4 Shore A
Lager	Gleitlager
Radbreite	35 mm
Nabenlänge	44 mm
Radkörper	Kunststoff
Ø Achsloch/Bohrung	15 mm

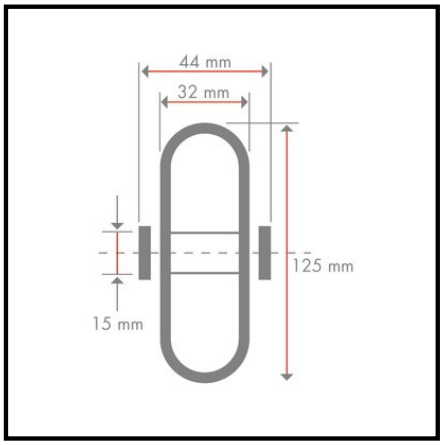

Rollwiderstand	●●●●
Verschleißbeständigkeit	●●●●●
Bodenschonung	●●

Copyright 13.03.2024 **BS Rollen GmbH** www.bs-rollen.de

Abbildungen, Zeichnungen, Maße usw. sind Veränderungen unterworfen und deshalb unverbindlich.