E33.022
Kugelrollen
Kugelrollen

EAN 4021885060343

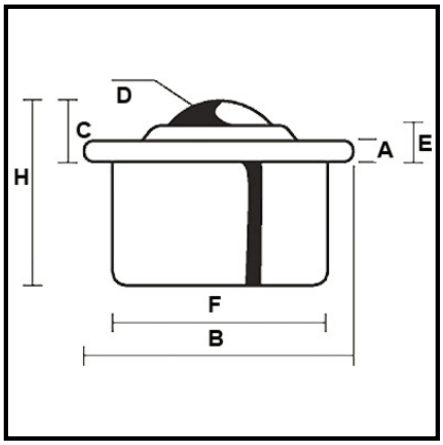

Technische Daten

Tragkraft	97 kg
Material der Kugeln	Stahl
Gehäuse	Stahl
D mm	22 mm
F	36 mm
B	45 mm
C	9.8 mm
H	30 mm
A	2.8 mm
E	5.5 mm

Copyright 13.03.2024 **BS Rollen GmbH** www.bs-rollen.de

Abbildungen, Zeichnungen, Maße usw. sind Veränderungen unterworfen und deshalb unverbindlich.