B45.100
Räder
Gummirad

EAN 4021885000271



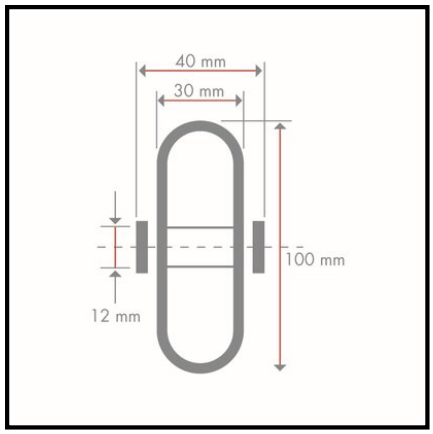

Technische Daten

Ø Rad	100 mm
Tragkraft	70 kg
Lauffläche	Gummi schwarz
Lager	Rollenlager
Radbreite	30 mm
Nabenlänge	40 mm
Radkörper	Kunststoff
Ø Achsloch/Bohrung	12 mm
Verpackungsmenge	1

Rollwiderstand	●●●
Verschleißbeständigkeit	●●●
Bodenschonung	●●●●

Copyright 10.03.2026 **BS Rollen GmbH** www.bs-rollen.com

Abbildungen, Zeichnungen, Maße usw. sind Veränderungen unterworfen und deshalb unverbindlich.