N100.B10.150
Lenkrollen
Schwerlastrolle

EAN 4021885060985



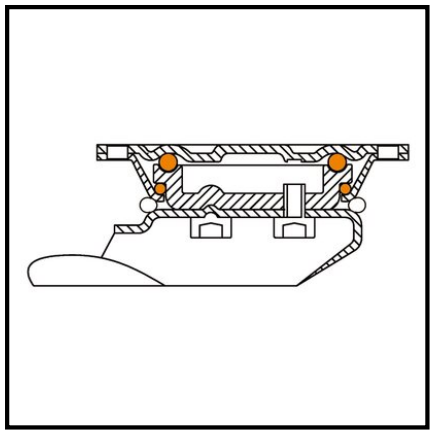

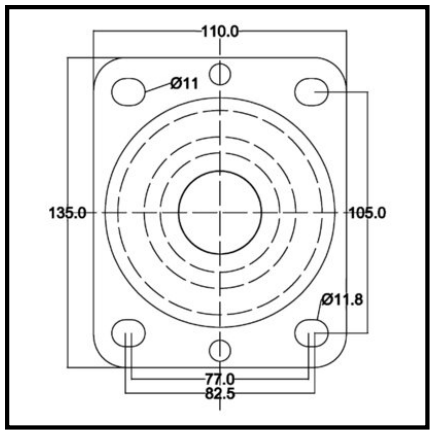

Technische Daten

Ø Rad	150 mm
Tragkraft	400 kg
Lauffläche	Kunststoff
Bauhöhe	195 mm
Lager	Rollenlager
Schraublochentfernung	105x80 mm
Plattengröße	135x110 mm
Radbreite	45 mm
Radkörper	Kunststoff
Ausladung	58 mm
Ø Schraubloch	11 mm
Befestigung	Anschraubplatte
Verpackungsmenge	1

Rollwiderstand	●●●●●
Verschleißbeständigkeit	●●●●●
Bodenschonung	●

Copyright 11.03.2026 **BS Rollen GmbH** www.bs-rollen.com

Abbildungen, Zeichnungen, Maße usw. sind Veränderungen unterworfen und deshalb unverbindlich.