L620.B80.250
Lenkrollen mit Feststeller
Schwerlastrolle

EAN 4021885104252



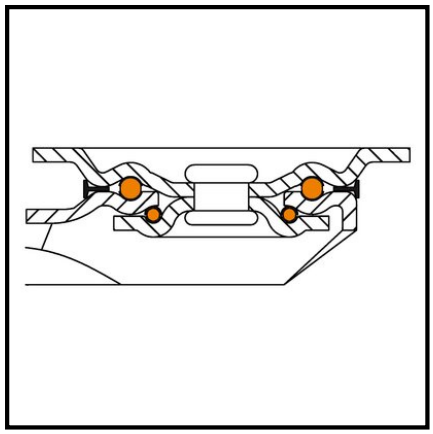

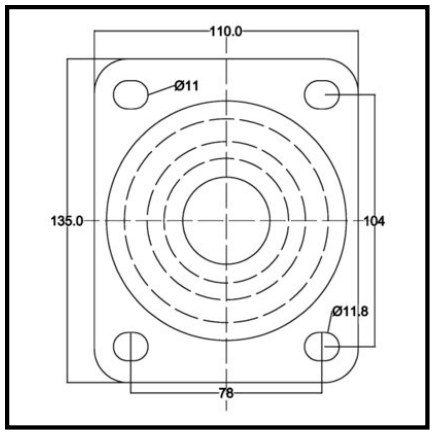

Technische Daten

Ø Rad	250 mm
Tragkraft	550 kg
Lauffläche	Elastikgummi schwarz
Bauhöhe	290 mm
Lager	Kugellager
Schraublochentfernung	104x78 mm
Plattengröße	135x110 mm
Radbreite	50 mm
Radkörper	Aluminium
Ausladung	58 mm
Ø Schraubloch	11 mm
Befestigung	Anschraubplatte
Verpackungsmenge	1

Rollwiderstand	●●●●●
Verschleißbeständigkeit	●●●●
Bodenschonung	●●●●●

Copyright 10.03.2026 **BS Rollen GmbH** www.bs-rollen.com

Abbildungen, Zeichnungen, Maße usw. sind Veränderungen unterworfen und deshalb unverbindlich.