L410.B45.125
Bockrollen
Transportrolle

EAN 4021885003937

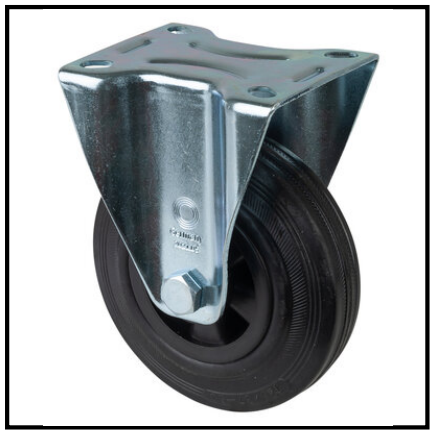

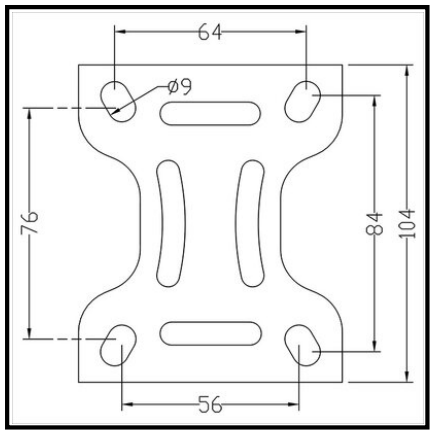

Technische Daten

Ø Rad	125 mm
Tragkraft	100 kg
Lauffläche	Gummi schwarz
Bauhöhe	155 mm
Lager	Rollenlager
Schraublochentfernung	84x64/76x56 mm
Plattengröße	105x80 mm
Radbreite	37,5 mm
Radkörper	Kunststoff
Ø Schraubloch	9 mm
Befestigung	Anschraubplatte
Verpackungsmenge	1

Rollwiderstand	●●●
Verschleißbeständigkeit	●●●
Bodenschonung	●●●●

Copyright 03.11.2026 **BS Rollen GmbH** www.bs-rollen.com

Abbildungen, Zeichnungen, Maße usw. sind Veränderungen unterworfen und deshalb unverbindlich.