S51-F10-406-426
Tragrollen
Tragrollen Kunststoffrohr blau

EAN 4021885111427

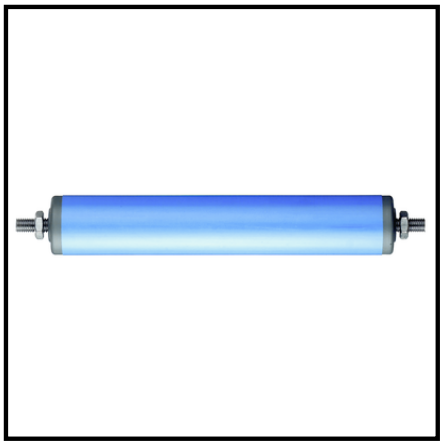

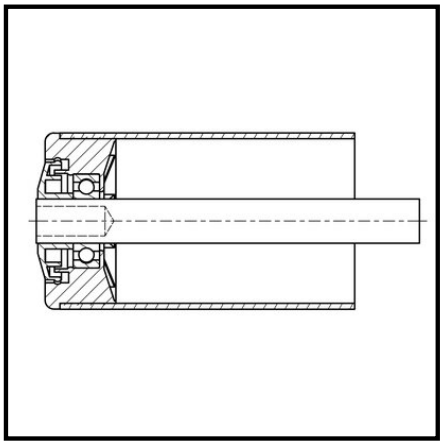

Technische Daten

Ø Rohr-Außen	50x2,8 mm
Einbaulänge	406 mm
Tragkraft	30 kg
Achsvarianten	F10 mm
Rollenlänge	400 mm
Achslänge	426 mm

Copyright 13.03.2024 **BS Rollen GmbH** www.bs-rollen.de

Abbildungen, Zeichnungen, Maße usw. sind Veränderungen unterworfen und deshalb unverbindlich.